ELÉMENT DE GOUPILLAGE PROFILÉ ALUMINIUM – RAINURE 8 MM

REFERENCE ARTICLE : FIXE08E2955

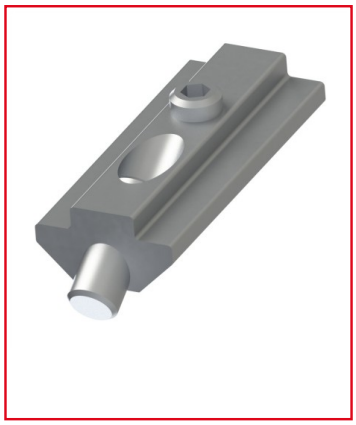

CE PRODUIT EST COMPATIBLE AVEC LA GAMME :

Le guide des gammes

Employé pour renforcer les profilés supportant des charges substantielles (comme un profilé horizontal sur un montant vertical), cet élément de goupillage est généralement utilisé en complément des fixations courantes. Placez-le dans la rainure sans fixations avant le montage, puis fixez-le en perçant pour insérer la goupille.

- Elément de goupillage en acier zingué

- Utilisable sur les profilés aluminium de rainure 8 mm

CARACTERISTIQUES TECHNIQUES

	8 mm
	Acier
	Zinguage

Gamme	h' 8 40
Ecrou avec rainure	Oui
Compatibilité gammes	h' 8 40
Type de produit	Fixations diverses