ECROU À TÊTE RECTANGULAIRE PROFILÉ – TARAUDAGE M6 – RAINURE 10 MM

REFERENCE ARTICLE : FIXE10B1118

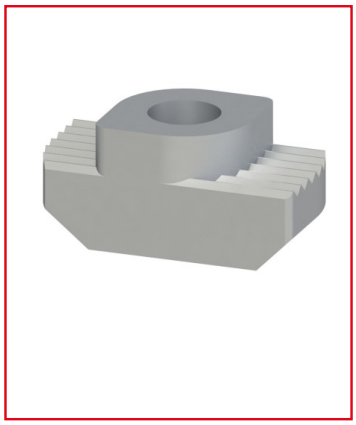

CE PRODUIT EST COMPATIBLE AVEC LA GAMME :

Le guide des gammes

Utilisé avec des profilés aluminium de rainure 10 mm, cet écrou à tête rectangulaire présente un taraudage M6.

Son montage est rapide et simple : il suffit de le placer dans la rainure et de le tourner d'un quart de tour pour une fixation solide.

une version Inox de cet écrou est aussi disponible.

Caractéristiques :

- Taraudage M6

- Ecrou pour profilés alu de rainure 10 mm

- Matière : Acier zingué

- Propriété : Ecrou à tête rectangulaire

CARACTERISTIQUES TECHNIQUES

Rainure	10 mm
Taraudage - Filetage	M6
Matiere	Acier
Traitement de surface	Zinguage
Gamme	h' 10 45
Compatibilité gammes	h' 10 45
Type de produit	Ecrou