ECROU COULISSEAU PROFILÉ RAINURÉ - 10 ST – TARAUDAGE M6 - RAINURE 10 MM - LOURD

REFERENCE ARTICLE : FIXE10B1137

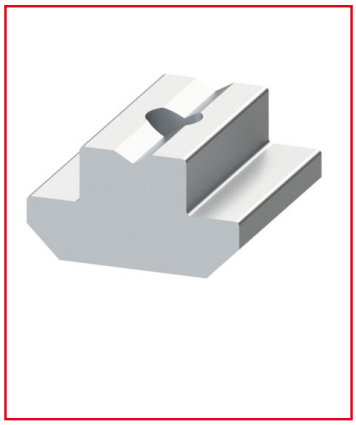

CE PRODUIT EST COMPATIBLE AVEC LA GAMME :

Le guide des gammes

Écrou coulisseau M6 pour profilé rainuré 10 St, offre stabilité et ajustement précis.

Sa conception riche en matière en fait une référence idéale pour des applications lourdes, il assure un déplacement fluide le long du profilé.

Caractéristiques :

- Ecrou conçu pour les profilés alu de rainure 10 mm

- Taraudage : M6

- Propriété : Lourd

CARACTERISTIQUES TECHNIQUES

Rainure	10 mm
Taraudage - Filetage	M6
Resistance matériaux (typologie)	Lourd
Matiere	Acier
Traitement de surface	Zinguage
Gamme	h' 10 45
Ecrou avec rainure	Oui
Compatibilité gammes	h' 10 45
Type de produit	Ecrou