FIXATION STANDARD PROFILÉ ALUMINIUM – RAINURE 8 MM - 8 30 - AUTO-TARAUDEUSE

REFERENCE ARTICLE : FIXE08B1024

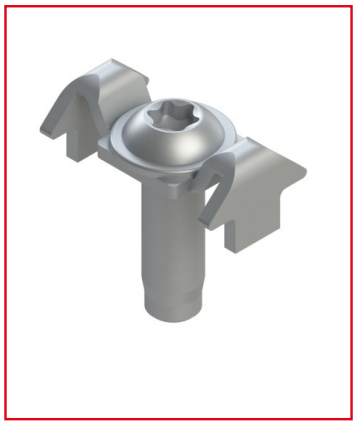

CE PRODUIT EST COMPATIBLE AVEC LA GAMME :

Le guide des gammes

La fixation standard auto-taraudeuse pour profilé aluminium 8 30 facilite les assemblages avec des angles droits, évitant l'usinage tout en assurant une répartition optimale des charges.

Une version standard sans caractéristique auto-taraudeuse est également disponible.

Caractéristiques :

- Cette fixation est conçue pour les profilés aluminium de rainure 8 mm

- Pour profilés alu de la gamme 8 30

- Propriété : Zingué, Auto-taraudeuse

- Ce produit est vendu en kit (Agrafe fixation standard 8 30, Vis S8x25 autotaraudeuse)

CARACTERISTIQUES TECHNIQUES

Rainure	8 mm
Matiere	Acier
Traitement de surface	Zinguage
Gamme	h' 10 45
Compatibilité gammes	h' 10 45
Type de produit	Fixation