VIS TÊTE MARTEAU PROFILÉ ALUMINIUM – FILETAGE M8X25 - HT 3 MM - 10 45

REFERENCE ARTICLE : FIXE10B1460

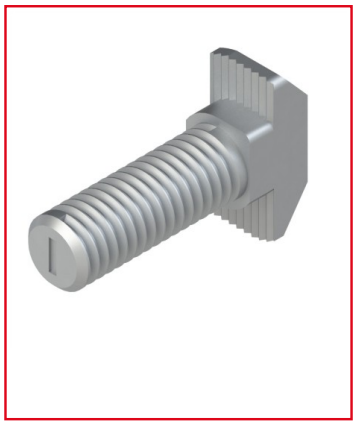

CE PRODUIT EST COMPATIBLE AVEC LA GAMME :

Le guide des gammes

Ces vis tête marteau M8x25, avec leur traitement Zn Ni, sont la solution idéale pour assurer une fixation robuste et résistante à la corrosion sur vos profilés 10 45.

Les vis à tête marteau sont disponibles en plusieurs déclinaisons, avec notamment des filetages différents.

Caractéristiques :

- Filetage : M8x25

- Pour profilés alu 10 45

- Matériau : Acier zingué

- Ht = 3 mm

CARACTERISTIQUES TECHNIQUES

Rainure	10 mm
Taraudage - Filetage	M8
Matiere	Acier
Traitement de surface	Zinguage
Gamme	h' 10 45
Compatibilité gammes	h' 10 45
Type de produit	Vis