PROFILÉ U8 (BARRE DE 2 M) - RAINURE 8 MM - GRIS

REFERENCE ARTICLE : BASE08E1946

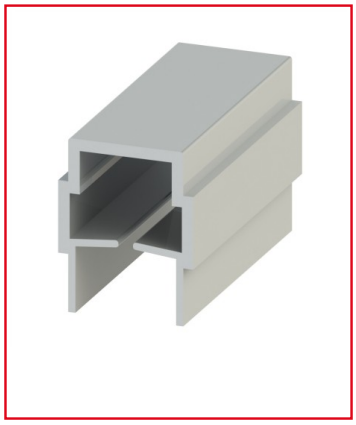

CE PRODUIT EST COMPATIBLE AVEC LA GAMME :

Le guide des gammes

Ce profilé peut être mis en place pour insérer votre remplissage au sein de vos rainures de profilés aluminium de 8 mm. Une fois retourné, il peut aussi être mis en place dans le but de fermer votre rainure, afin d'éviter l'accumulation de saletés ou corps étrangers.

Caractéristiques :

- Profilé utilisable pour les profilés de rainure 8 mm

- Couleur : Gris RAL7042

- Matière : PP

- A la barre de 2 m

CARACTERISTIQUES TECHNIQUES

Rainure	8 mm
Couleur	Gris
Matiere	Plastique
Gamme	h' 8 40
ESD	Non
Compatibilité gammes	h' 8 40
Type de produit	Profilé cache-rainure