KIT PANOBLOCK PROFILÉ ALUMINIUM – PA - REGLABLE - M6 - 8 45

REFERENCE ARTICLE : SAFE08N1118

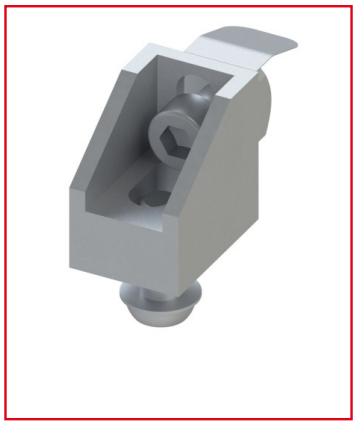

CE PRODUIT EST COMPATIBLE AVEC LA GAMME :

Le guide des gammes

Le Panoblock PA réglable offre une flexibilité exceptionnelle pour l'assemblage de panneaux sur les profilés alu 8 45.

Inséré à n'importe quel point de la rainure, ce dispositif permet de fixer des panneaux en polycarbonate, en plastique ou stratifiés.

Ce panoblock permet un réglable grâce à la lumière qui permet d'ajuster vos fixations.

Caractéristiques :

- Ce panoblock s’installe sur des profilés 8 45

- Matériau du panoblock pour profilé : PA-GF

- Taraudage du panoblock : M6

- Propriété : Réglable

- Kit composé de : 1 Panoblock PA réglable - M6, 1 Vis CHC M6x16 zinguée, 1 Ecrou carré à languette 8 45 M6, 1 Vis BHC M6x16 zinguée, 1 Rondelle Anti-Perte M6

CARACTERISTIQUES TECHNIQUES

Rainure	8 mm
Taraudage - Filetage	M6
Gamme	h' 8 45
Compatibilité gammes	h' 8 45
Type de produit	Panoblock