PROFILÉ ALUMINIUM 60X30 MM (BARRE DE 6 M) - RAINURE 8 MM - LÉGER

REFERENCE ARTICLE : BASE08B0029

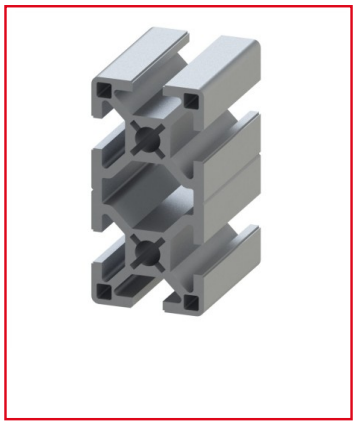

CE PRODUIT EST COMPATIBLE AVEC LA GAMME :

Le guide des gammes

Le profilé 8 de section 60x30 mm est conçu pour la réalisation de structures modulaires en profilés aluminium.

Il est équipé de 6 rainures de 8 mm, ce qui lui permet d'être associé à d'autres éléments de la ligne 8, profilés alu ou accessoires.

Caractéristiques :

- La rainure du profilé alu est de 8 mm

- La section du profilé est de 60x30 mm

- Ce produit est vendu à la barre de 6 m

- Profilé anodisé et de couleur naturelle

- Nombre de rainures : 6

- Caractéristique du profilé : Léger

CARACTERISTIQUES TECHNIQUES

Ix (en cm4)	19,6
Wx (en cm3)	6,55
Iy (en cm4)	5,09
Wy (en cm3)	3,39
Rainure	8 mm
Section	60x30 mm
Nombre de rainure ferme	Aucune
Resistance matériaux (typologie)	Leger
Couleur	Gris
Matiere	Aluminium
Traitement de surface	Anodisation incolore
Gamme	h' 10 45
Poids (en kg/m)	1,79
Profondeur de rainure (en mm)	9
ESD	Oui
Compatibilité gammes	h' 10 45
Type de produit	Profilé aluminium standard