ECROU PROFILÉ ALUMINIUM (BOÎTE DE 100 UNITÉS) - TARAUDAGE M6 - RAINURE 8 MM - ZN - 1/4 DE TOUR - A ERGOT

REFERENCE ARTICLE : FIXE08N1033

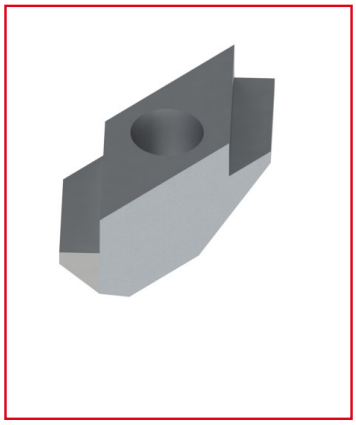

CE PRODUIT EST COMPATIBLE AVEC LA GAMME :

Le guide des gammes

Ces éléments de fixation assurent la sécurité de vos composants dans la rainure du profilé sans nécessiter d'assemblage entre les profilés eux-mêmes.

Ils peuvent être insérés à n'importe quel endroit de la rainure et se verrouillent solidement en tournant simplement d'un quart de tour. Une version sans ergot de cet écrou est disponible.

Caractéristiques :

- Matériau : GD-Zn

- Taraudage M6

- Ecrou pour profilés aluminium de rainure 8 mm

- S'installe en 1/4 de tour

- Propriété : A ergot

CARACTERISTIQUES TECHNIQUES

Rainure	8 mm
Taraudage - Filetage	M6
Matiere	Zinc
Traitement de surface	Zinguage
Gamme	h' 8 45
Ecrou avec rainure	Non
Compatibilité gammes	h' 8 45
Type de produit	Ecrou