PION LOCATING - INDEXAGE HAUT - SYSTÈME DE TRANSFERT À PALETTE

REFERENCE ARTICLE : 12023007

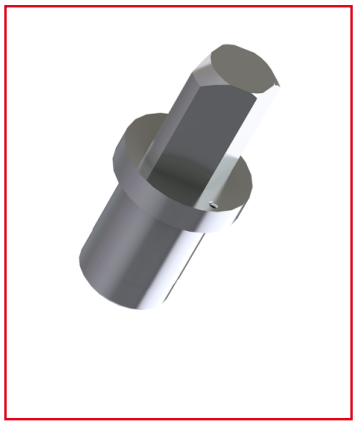

CE PRODUIT EST COMPATIBLE AVEC LA GAMME :

Le guide des gammes

Le pion de centrage pour indexage haut est un composant essentiel des systèmes de transfert à palette, conçu pour assurer un positionnement précis des palettes.

Fabriqué en acier et traité par nitruration, il offre une grande résistance à l'usure et une durabilité accrue.

Ce pion est spécifiquement adapté aux systèmes de transfert TLM2000, garantissant une compatibilité optimale et une installation facile.

Caractéristiques :

- Type de transfert : TLM2000

- Matériau : Acier

- Traitement de surface : Nitruration

- Fonction : Centrage des palettes

N'hésitez pas à nous consulter via le formulaire prévu à cet effet pour lancer un projet de transfert à palette sur mesure.

CARACTERISTIQUES TECHNIQUES

Gamme	h' 8 40
Compatibilité gammes	h' 8 40
Type de produit	Pion
Type de transfert	TLM 2000